3P Colector de hojas

Nro. Art. 2000310 marrón
Nro. Art. 2000320 gris

3P Technik

Descripción:

Filtro de agua de lluvia para montaje en tubos bajantes. Previene la obstrucción de tubos bajantes y verticales.

El 3P Colector de hojas filtra y colecta la suciedad gruesa, como hojas y musgos, del tubo bajante.

Mantenimiento sencillo mediante vacío periódico del recipiente colector.

El 3P Colector de hojas se usa en caso de una intensidad no excesiva de hojas.

Para el montaje en tubos bajantes de 80 a 100. Reducción adjunta.

Capacidad de conexión 70 m² de superficie de techo.

Montaje en tubos verticales con Ø 80 ó 110 mm o bien tubos bajantes de chapa de 80 ó 100.

Funcionamiento:

1. La suciedad gruesa se filtra del agua de lluvia mediante la superficie de rejilla.
2. Las hojas y la suciedad gruesa se retienen en un recipiente colector.
3. El agua purificada de lluvia sigue corriendo por el tubo bajante.

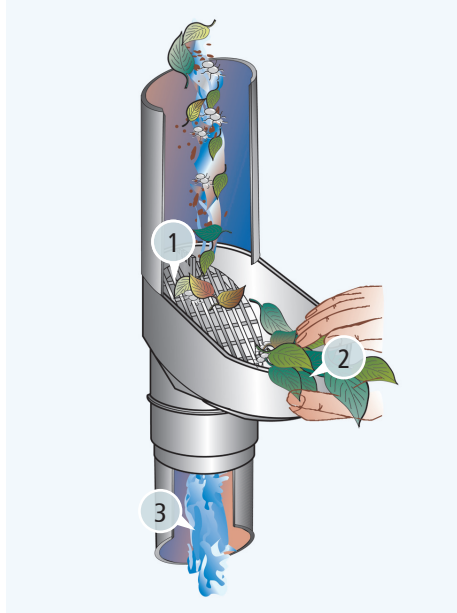

Datos técnicos:

Montaje en tubo vertical con DN 80 y DN 110, o tubos bajantes de chapa cont DN 80 y DN 100.

Dimensiones: 220 x 118 x 135 mm

Material: Polietileno

Peso: 0,42 kg

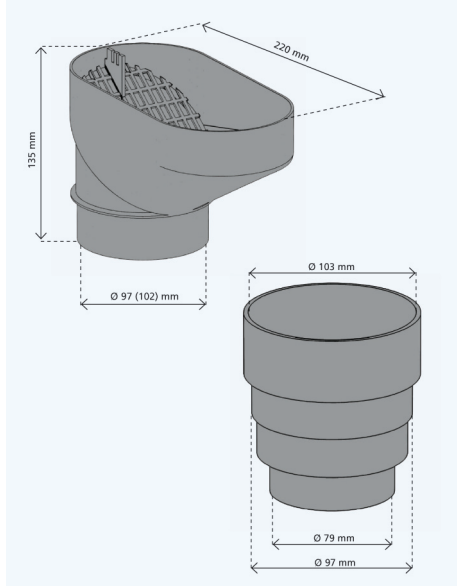

Ejemplo de aplicación 1:

3P Colector de hojas, gris, instalado en tubo vertical con reducción, desde arriba viene el tubo bajante de cinc.

Ejemplo de aplicación 2:

3P Colector de hojas, marrón, instalado en tubo vertical con reducción, desde arriba viene el tubo bajante de cobre.

Texto de descripción:

Pos.	Cantidad	Artículo	Precio en €
1.1	_____	3P Colector de hojas	_____

Filtro de agua de lluvia para montaje en tubo bajante DN 80/DN 100 y tubo vertical DN 80/DN 110

Aplicación como filtro previo para instalaciones de agua de lluvia o sistemas de filtración, en superficies de techo con caída de hojas.

La suciedad gruesa se expulsa por la parte frontal y se acumula en un recipiente colector, el agua purificada se puede conducir por la descarga inferior hacia un sistema cerrado.

Observaciones:

Envase de venta: Envase de 4 colores, rotulado en 8 idiomas.

Unidad de envase:

Caja: 790x575x700mm: 54 pzs.
Palet: 324 pzs.

EAN:

4018712000047 gris 2000320
4018712000023 marrón 2000310